L8542434
06/2008 rev 0

CE

BENINCÀ®
TECHNOLOGY TO OPEN

EVA.L

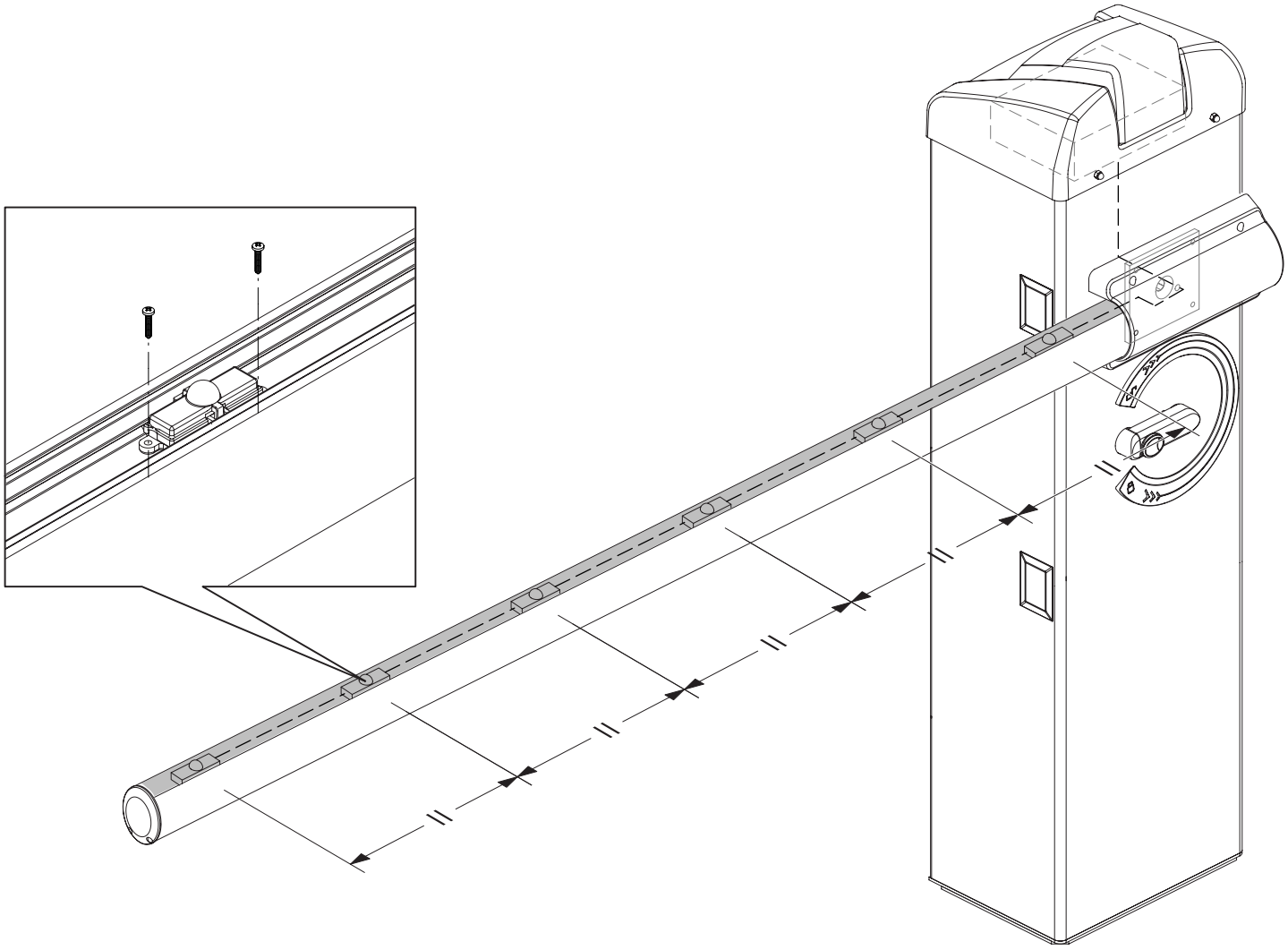

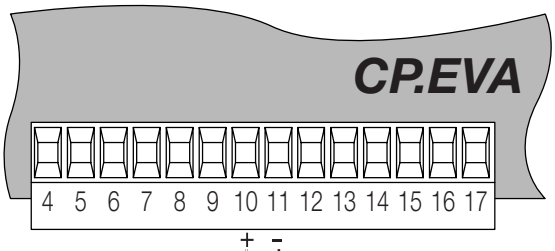

Collegamento alla centrale CP.EVA
Connection to control unit CP.EVA
Anschluss an die Zentrale CP.EVA
Branchement à la centrale CP.EVA
Conexión con la central CP.EVA
Połączenie z centralką CP.EVA

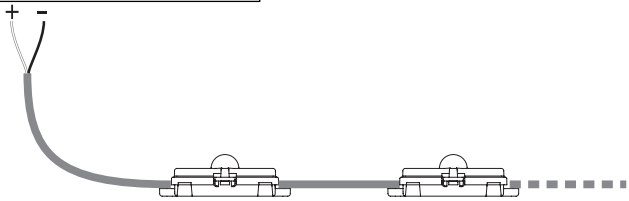

Rispettare la polarità
Keep to polarity
Polung beachten.
Respectez les polarités
Respetar la polaridad
Pamiętać o zachowaniu biegunowości.

AUTOMATISMI BENINCÀ SpA - Via Capitello, 45 - 36066 Sandrigo (VI) - Tel. 0444 751030 r.a. - Fax 0444 759728