QVMM Turbo Ham System

QUENDAL VACUUM MASSAGER/MIXER

- Menores tiempos de masaje
- Elimina los tiempos de reposo
- Sistema de masaje suave o agresivo con agitadores helicoidales con agitación de velocidad variable
- No hay puntos de pellizco que pueda dañar el producto de musculo completo
- Controles programables Allen-Bradley.
- Sistema de carga por vacío
- Capacidades de 1,000 kg (2,200 lb) a 9,000 kg (20,000 lb)
- Diseñado con los Principios de Diseño de Equipos Sanitarios AMI

El sistema de bloqueo mecánico garantiza la tapa abierta para evitar lesiones.

Sellos de eje de fácil liberación para una fácil limpieza

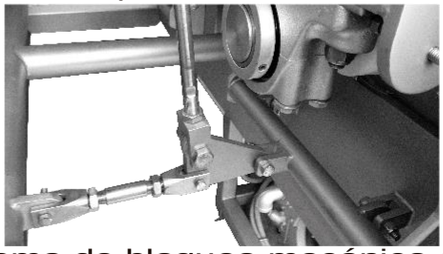

Sistema de bloqueo mecánico de las puertas de descarga garantiza las puertas cerradas durante interrupciones de los servicios

QUENDAL
FOODTECH MACHINERY

QVMM Turbo Ham System

QUENDAL VACUUM MASSAGER/MIXER

La masajeadora de Quendal foodtech también esta disponible con chaqueta de enfriamiento por medio de glicol para el control de la tempratura.

El diseño del agitador helicoidal con velocidad variable asegura la distribución del curado sin dañar las piezas de la carne.

A	B	C	D						
Ancho	Altura con tapa abierta	Descarga	Largo	Capacidad	Motor HP (x2)		Bomba de vacío		
					HP	kW	HP	kW	CFM
1,854 mm (73")	3,251 mm (128")	1,219 mm (48")	2,667 mm (105")	1,000 kg (2,200 lbs)	5	4	5	4	56
2,108 (83")	3,353 (132")	1,270 (50")	3,505 (138")	1,600 3,500	10	7.5	7.5	6	115
2,361 (89")	3,505 (138")	1,270 (50")	3,505 (138")	2,300 5,000	15	11	7.5	6	115
2,184 (86")	3,759 (148")	1,219 (48")	3,810 (150")	2,750 6,000	15	11	10	7.5	170
2,235 (88")	4,216 (166")	1,727 (68")	4,039 (159")	3,650 8,000	15	11	10	7.5	170
2,540 (100")	4,013 (158")	1,295 (51")	4,623 (182")	4,550 10,000	20	15	10	7.5	170
2,362 (93")	4,343 (171")	1,524 (60")	4,775 (188")	5,450 12,000	25	19	15	11	305
2,489 (98")	3,708 (146")	1,219 (48")	4,978 (196")	6,150 13,500	25	19	15	11	305
2,591 (102")	5,994 (236")	2,896 (114")	6,248 (246")	9,100 20,000	30	23	15	11	305

Las capacidades se basan en una densidad 60 lbs/ft³ (960 kg/m³).

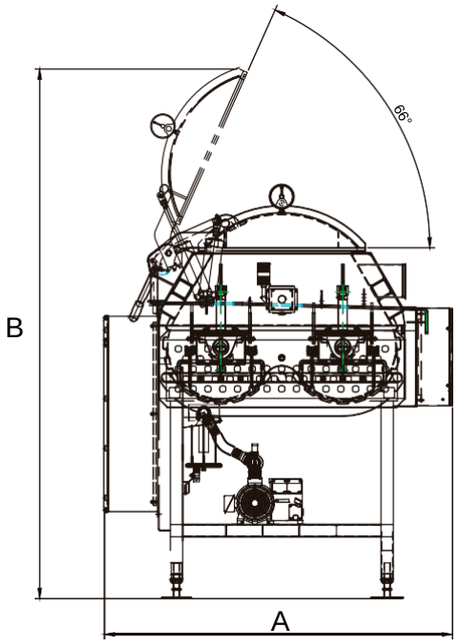

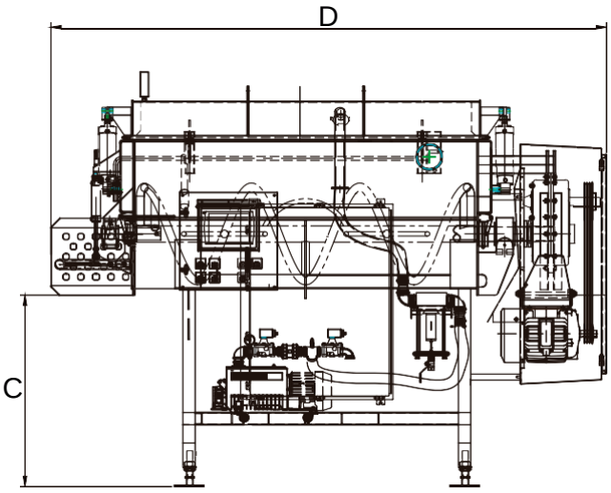

irm@irmfusion.com Tel. 52-8117749939 Monterrey N.L. Mexico