MEKYARD ELEKTRONİK & HAYVAN KOVUCU ÜRÜNLERİ KATALOĞU

www.mekyard.com

2015

MEKYARD

Bu broşür Mekyard firmasının sizlere sunduğu ultrasonik elektronik ürünlerin detaylı teknik bilgilerini içermektedir.

Aradığınız bilgiyi bu broşürde bulamadıysanız lütfen bize yazın:
www.mekyard.com
info@mekyard.com

06520 BALGAT-ANKARA
+90 538 818 7778
www.mekyard.com
info@mekyard.com

MEKYARD

MEKYARD ELEKTRONİK ÜRÜNLERİ

Bahçe, kümes, tarım alanları, otomobil, karavan ve değerli makinelerinizi sansar ve buna benzer kemirgen hayvanlardan korumak için bu ürünü kullanabilirsiniz.

M094N- SANSAR VE KEMİRGEN KOVUCU

M094 SANSAR KOVUCU 2014 YILININ EN POPÜLER ÜRÜNÜ OLDU!

Teknik bilgiler:

Çalışma voltajı: 12 -15 V/DC
Akım tüketimi: 12 V/DC'de <0.05 A
Hoparlör çıkışı: Piezo hoparlör çıkışı bulunmaktadır
Ses frekansı: 8 – 40 kHz (± 20%) arasında ayarlanabilir
Piezo hoparlörlerinin boyutu: Ø 30 mm x 13 mm
Cihazın boyutları: 60 x 45 x 29 mm

Bu cihaz yoğun ultrasonik sesler yayarak sansar ve benzer kemirgen hayvanların bulundukları bölgeden kaçmasını sağlar. M094N cihazı üzerindeki 4 adet küçük ultrasonik hoparlör ürüne dâhil olup ultrasonik ses yayılımını arttırmaktadır. Cihazın üzerinde bulunan ışığın yanması ürünün çalıştığını göstermektedir. Kullanım alanları sadece bağ ve bahçeyle sınırlı olmayıp otomobil ve makinelerinizin kablo veya plastik kısımlarını kemiren sansar ve diğer kemirgen hayvanları kovmak için, kiler, çatı katı ve depoda da kullanılabilir.

Hayvan kovucu ile kullanılabilecek ilave hoparlörler:
L001- Piezo Küresel Yüksek Frekanslı Hoparlör
L002- Ultrasonik Duvar Hoparlörü
P5123- M094 İçin Küçük Yüksek Frekanslı Piezoelektrik

Bu ürün ile ilgili herhangi bir sorunuz var ise lütfen bize ulaşın.

İletişim Detayları:
web sitesi: www.mekyard.com
e-mail : info@mekyard.com
Telefon : +90 538 818 7778

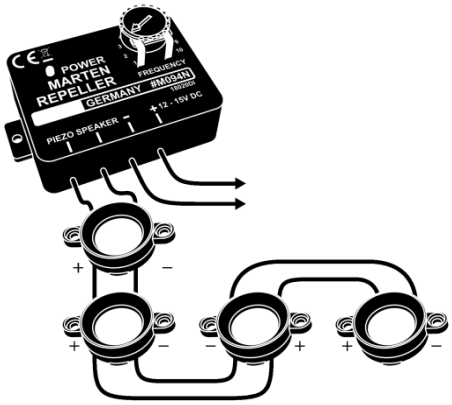

MEKYARD

MEKYARD ELEKTRONİK ÜRÜNLERİ

P5123 ilave hoparlörünü M094 ürününün etki alanını genişletmek için kullanabilirsiniz.

P5123- M094 İÇİN YÜKSEK FREKANSLI PİEZOELEKTRİK

Teknik bilgiler:

Frekans aralığı: 2.500 – 45.000 Hz
Boyutlar: Ø 30 x 13 mm

Küresel alüminyum başlığı ile özellikle düşük tahribat sağlayıp ve etki alanını arttırmaktadır. Bu çok dayanıklı hoparlörler küçük ve dar açılara monte edilebildiği için zararlı böcek veya hayvanları kovmak için de çok idealdir.

İletişim Detayları:
web sitesi: www.mekyard.com
e-mail : info@mekyard.com
Telefon : +90 538 818 7778

MEKYARD

MEKYARD ELEKTRONİK ÜRÜNLERİ

Bu ürün sansar, yabani domuz, geyik, tilki gibi vahşi hayvanları bahçenizden, tarım alanları vb. yerlerden kovmak için çok etkili bir üründür. Ürün ile birlikte gelen hoparlör dalgalar şeklinde darbeli ultrasonik sesler yayarak uzatma bir boru ile de etki alanı 300 m'ye kadar arttırılabilmektedir (boru ürüne dâhil değildir).

M161- YÜKSEK GÜÇTE ULTRASONİK SİNYAL ÜRETİCİ (YABAN DOMUZU KOVUCUSU)

Teknik Bilgiler

Çalışma voltajı: 12 – 14.4 V/DC

Elektrik tüketimi: Maksimum 150 mA

Frekans: takriben 22 kHz (insanların duyamayacağı bir değer)

Frekans eğrisi: sinüs

Sinyal genişliği: 0.5 saniye

Faz sırası: 5 saniye

Gösterge: Hoparlör bağlı olduğu zaman ve darbe ürettiğinde LED yanıp sönmektedir

Çalışma sıcaklık aralığı: -25 °C ve +80 °C arasında

Hoparlör çıkışı: Piezo hoparlörleri için geçerlidir. Paralel olarak maksimum 2 adet hoparlör (L010) takılabilir (1 adet hoparlör standart olarak ürüne dâhildir).

Ürün boyutları: 60 x 45 x 20 mm

Mevcut aksesuarlar: L010- Piezo Hoparlörü

İletişim Detayları:
web sitesi: www.mekyard.com
e-mail : info@mekyard.com
Telefon : +90 538 818 7778

MEKYARD

MEKYARD ELEKTRONİK ÜRÜNLERİ

Bu ultrasonik piezo hoparlör Yüksek Güçte Ultrasonik Sinyal Üretici (M161) için ilave olarak etki alanını genişletmek için dizayn edilmiştir.

L010- PİEZO HOPARLÖR

Teknik Bilgiler

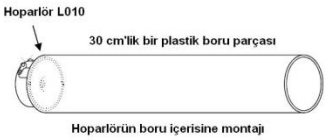

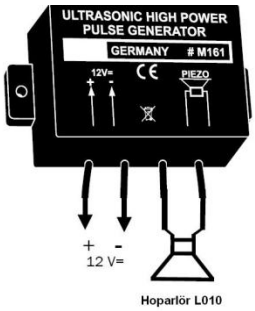

Anma gerilimi: 16 Vp-p

Maksimum anma gücü: 30 Vp-p

Frekans aralığı: 2-60 kHz

Ses basıncı seviyesi: Maksimum 120 dB (± 15%)

Çalışma sıcaklık aralığı: -25 °C ve +80 °C arasında

Ağırlık: 6 gr

Boyutlar: Çap Ø41 mm, yükseklik 12 mm

Hoparlöre bağlanan kabloların ve güç kaynağı kablosunun uzunluğu 10 m'ye kadar olabilir, bu yüzden kesit alanı en az 0.75 mm 2 olması gerekmektedir. Çalıştığı zaman hoparlör ses yayılımını 120°'lik bir açıyla yayar. Ses etki alanı bundan dolayı 150 m civarındadır fakat bu yayılım geniş olarak olmaktadır (bahçe vb. için). Eğer bu hoparlörü plastik bir boru içerisine monte ederseniz ve borunun menzili açık ise, bu ses dalgaları doğrusal olarak yayılarak etki alanını 300 m'ye kadar yükseltebilirsiniz. Kullanacağınız plastik borunun yaklaşık olarak 30 cm olmalıdır (yukarıdaki çizime bakınız). Bu tarz bir boru kullanarak belirli bir hedefi nişan alabilirsiniz (hayvanların gelebilecekleri yerler, bahçenizdeki veya tarlanızdaki açık yerler vb.). Bu modül ile paralel bağlayarak maksimum 2 adet hoparlör (L010) kullanabilirsiniz.

Bu ürün ile ilgili herhangi bir sorunuz var ise lütfen bize ulaşın.

İletişim Detayları:
web sitesi: www.mekyard.com
e-mail : info@mekyard.com
Telefon : +90 538 818 7778

MEKYARD

MEKYARD ELEKTRONİK ÜRÜNLERİ

Bu ürün yırtıcı hayvanları, kemirgenleri, böcekleri, sürüngenleri ve kuşları istenmeyen bölgelerden uzaklaştırmada kullanılan ideal ve etkili bir üründür.

M175- YÜKSEK PERFORMANSLI ULTRASONİK HAYVAN KOVUCU

Teknik Bilgiler

Çalışma voltajı: 12 – 14 V/DC (dengeli güç kaynağı veya 12 V pil >12 Ah)

Akım tüketimi: Maksimum 150 mA

Ayarlanabilir frekans aralığı: Yaklaşık olarak 7 kHz – 38 kHz. Sirene benzer sinyal yaymakta

Işıklı gösterge: “Açma” ve “Ses Emisyonu” için iki ayrı LED ışığı mevcuttur

Bağlantılar: Ürüne 2 adet ilave L020 hoparlör bağlanarak etki alanı arttırılabilmektedir (hoparlör ürüne dâhil değildir)

Etki Alanı: Maksimum 100 m, bu mesafe ilave L020 hoparlörler (Bilgi için tıklayın) ile etki alanı arttırılabilir.

Etkili Basınç: Maksimum 135 dB ± %30 (bu tip ultrasonik cihazların hayvanlarda sese karşı oluşabilecek bağışıklıktan sakınmak için akustik basıncın 100 dB mertebesinden yüksek olması gerekmektedir)

Üründe bulunan mevcut hoparlör: Plastik membranlı ve çok güçlü ultrasonik hoparlör

Boyutlar: 140 x 65 x 37 mm

Regülatördeki kontrol sayılarının anlamları (1 kHz = 1000 Hz): 1-2: 8-9 kHz | 3: 9-10 kHz | 4: 10-12 kHz | 5: 12-14 kHz | 6: 14-16 kHz | 7: 17-19 kHz | 8: 26-30 kHz | 9-10: 38-43 kHz

Pratik değerler: Kuşlar için: 10-12 kHz | Kemirgen ve yırtıcı hayvanlar için: 20-30 kHz | Böcekler için: 27-38 kHz değerleri seçilmesi önerilmektedir.

Bu ultrasonik ses üreteci, hayvanların hiç hoşlanmayacakları sirene benzer çok yüksek ve agresif sesler yayarak bulundukları bölgeden kaçma isteği uyandırır. Bu ürün kemirgenleri, böcekleri, sürüngenleri ve kuşları istenmeyen bölgelerden uzaklaştırmak için çok idealdir. Büyük alanlarda etkili olması isteniyor ise 2 adet ilave L020 hoparlör (ürüne dâhil değildir) kullanılarak ürünün etki alanı genişletilebilir. Ses frekansı ultrasonik (insanlar tarafından duyulamayacak frekansta) ve çok yüksek ses seviyelerine kolayca ayarlanabilmektedir.

Mevcut aksesuarlar: L020- M175 için ilave Ultrasonik Hoparlör

İletişim Detayları:
web sitesi: www.mekyard.com
e-mail : info@mekyard.com
Telefon : +90 538 818 7778

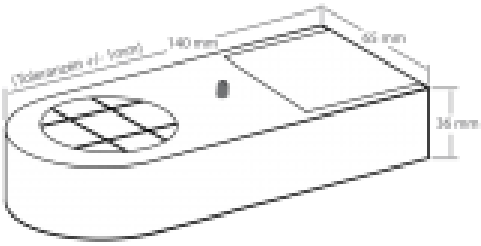

MEKYARD

MEKYARD ELEKTRONİK ÜRÜNLERİ

L020 ürünü M175 Hayvan Kovucunun etki alanını önemli ölçüde genişletmek için önerilmektedir. M175 ürününe maksimum 2 adet L020 hoparlörü bağlanabilmektedir.

L020- M175 İÇİN İLAVE ULTRASONİK HOPARLÖR

Bu ürünü Yüksek Performanslı Ultrasonik Hayvan Kovucunun (M175) etki alanını genişletmek için kullanılması önerilmektedir. Bağlantı için gerekli olan 2 kutuplu kablo (maksimum 50 m, > 2 x 0.5 mm^2) ürüne dâhil değildir. İlave hoparlörü suya maruz kalmayacak şekilde (çatı altına vb. yerlere) monte edilmesi gerekmektedir. Ürün üzerinde bulunan ışığın yanması ürünün devreye geçtiğini göstermektedir. Kablo bağlantısı ilave hoparlörde kapağın altında bulunan iki kutuplu uçlar ile yapılmaktadır. Üründen tam verim alabilmek ve ultrasonik sesin daha geniş alana etki etmesi için bu ilave olarak eklenen hoparlörlerin önünde hiçbir engel olmamasına dikkat edilmesi gerekir.

Teknik Bilgiler

Akustik basınç: maksimum 135 dB ± %30

Etki Alanı: maksimum 100 m

Hoparlör: Plastik membranlı ve çok güçlü ultrasonik hoparlör

Boyutlar: 140 x 65 x 37 mm

Bu ürün ile ilgili herhangi bir sorunuz var ise lütfen bize ulaşın.

İletişim Detayları:
web sitesi: www.mekyard.com
e-mail : info@mekyard.com
Telefon : +90 538 818 7778

MEKYARD

MEKYARD ELEKTRONİK ÜRÜNLERİ

Ultrasonik hayvan kovucular sirene benzer titreşim ve agresif sesler üreterek birçok hayvan tarafından hiç hoşlanmayacakları sesler yayarlar. Bu cihaz kemirgen, böcek, sürüngen hayvanlar, kuşlar, kedi, köpek vb. hayvanlar için kullanılmalıdır.

M071N- ULTRASONİK ZARARLI HAYVAN KOVUCU

Ultrasonik zararlı hayvan kovucu 8 ile 40 kHz lik frekans ayarlanabilme özelliğine sahiptir. Özel membranlı alüminium kubbeli hoparlör sayesinde çok iyi bir ses dağılımı sağlamaktadır. Çalışmaya başlatılması için sabit bir 12 V/DC (<60 mA) güç kaynağına ihtiyaç vardır.

Koruyacağınız alan büyük ise (>30 m^2) ürüne 4 adet ilave olarak L001 hoparlörü (Piezo Küresel Yüksek Frekanslı Hoparlörü) veya L002 (Ultrasonik Duvar Hoparlörü) bağlayabilirsiniz.

Mevcut aksesuarlar:
L001 - Piezo Küresel Yüksek Frekanslı Hoparlörü
L002 - Ultrasonik Duvar Hoparlörü

Teknik Bilgiler

Çalışma voltajı: 12 V/DC (10-13.8 V/DC)
Elektrik tüketimi: < 60 mA
Ayarlanabilir Frekans: 8 - 40 KHz (± 15%). Frekans değişimi, saniyede 2 defa: yaklaşık olarak 2-3 kHz (frekans otomatik olarak sirene benzer şekilde değişir)
Ses Basıncı Seviyesi: Maksimum 100 dB (± 15%) Bu tip ultrasonik cihazların hayvanlarda sese karşı oluşabilecek bağışıklıktan sakınmak için akustik basıncın 100 dB mertebesinde olması gerekmektedir.
Etki Alanı: >40m etki edilen alanda herhangi bir engel olmaması gerekmektedir
Hoparlör Ses Yayılım Açısı: Maksimum 140°
İlave Piezoelektrik Hoparlörü: 4 adet ilave hoparlör bağlanabilir
Gösterge: Yanıp sönen LED cihazın çalıştığını gösterir
Bağlantı: Kablo ile yapılmaktadır
Ürün Boyutları: 72 x 50 x 33 mm

İletişim Detayları:
web sitesi: www.mekyard.com
e-mail : info@mekyard.com
Telefon : +90 538 818 7778

MEKYARD

MEKYARD ELEKTRONİK ÜRÜNLERİ

İlave Piezo hoparlörlerini M071N Ultrasonik Zararlı Hayvan Kovucu ile birlikte kullanabilirsiniz.

L002- ULTRASONIK DUVAR HOPARLÖRÜ

LED'in yanması cihazın çalıştığını göstermektedir. Membranlı alüminium kubbeli hoparlör geniş bir açıda sesi yayar. L002 hoparlörünü dış mekanlara da monatjını yapablirsiniz, fakat hoparlörün yağmura maruz kalmamasına dikkat etmeniz gerekmektedir (çatı altına vb. yerlere montajı yapılmalıdır). Hoparlör üzerindeki LED gücü ana cihazdan alıp, ilave bir çalışma gerilimi gerekmemektedir.

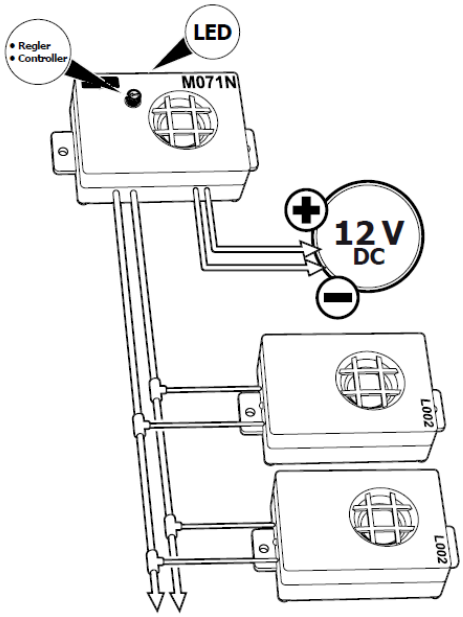

Teknik bilgiler:

Frekans aralığı: 6.000 - 45.000 Hz
Boyutlar: 72 x 50 x 28 mm

İletişim Detayları:
web sitesi: www.mekyard.com
e-mail : info@mekyard.com
Telefon : +90 538 818 7778

MEKYARD

MEKYARD ELEKTRONİK ÜRÜNLERİ

Fare, tavşan, sivrisinek ve kuşları bahçe ve tarıma elverişli alanlardan korumak ve kovmak için kullanabileceğiniz çok etkili bir üründür.

M048N- ULTRASONİK SES ÜRETİCİ

Ultrasonik sesler sayesinde fare, sansar, vahşi tavşan, sivrisinek gibi hayvanları ve böcekleri rahatlıkla kovabilirsiniz. Üçlü piezo hoparlör ile bağlanabilme özelliğine sahip olup, ayrıca:

- Kiler, mutfak, ambar ve bahçe gibi yerleri zararlı hayvanlardan korumak için ideal bir cihazdır.
- Meyve ağaçlarına zarar veren kuşları kovma özelliğine sahiptir.

Teknik Bilgiler:

Çalışma voltajı: 12 – 15 V/DC
Akım Çekimi: <50 mA
Hoparlör çıkışı: 5 piezo hoparlöre kadar
Ses frekansı: ayarlanabilir 8 – 40 kHz (± 20%)
Boyutlar: 60 x 45 x 29 mm

Mevcut aksesuarlar:

Bu ürüne uygun değişik boyutlarda ve amaçlarda hoparlörler mevcuttur. İlave hoparlör kullanarak ultrasonik ses gücünü daha da güçlendirebilir.

Bu Ultrasonik Ses Üreticisine uygun ilave hoparlör detayları için L001 ve L003 ürünlerini inceleyin.

İletişim Detayları:
web sitesi: www.mekyard.com
e-mail : info@mekyard.com
Telefon : +90 538 818 7778

MEKYARD

MEKYARD ELEKTRONİK ÜRÜNLERİ

Bu su geçirmez modül hızlı ve güçlü sismik salınımları, geniş oranda yeraltına yayarak tarla farelerini, köstebekleri ve buna benzer kemirgenlerin kaçmasını sağlamaktadır.

M069N- KÖSTEBEK VE TARLA FARESİ KOVUCU

Teknik Bilgiler

Çalışma voltajı: 9 V/DC
Akım tüketimi: 100 mA
Etki alanı: Maksimum 1.000 m^2
Boyutlar: 72 x 50 x 35 mm

Bu su geçirmez modül hızlı ve güçlü sismik salınımları geniş oranda yeraltına yayarak tarla farelerini, köstebekleri ve buna benzer kemirgenlerin kaçmasını sağlamaktadır. Bu modül bu tür hayvan kanallarının yakınına kazılarak yerleştirilir ve kablo yardımı ile 9 V/DC'lik voltaj ile çalışır. Bir modül yaklaşık olarak 1.000 m^2'lik bir alanda veya bahçede etkili olacaktır.

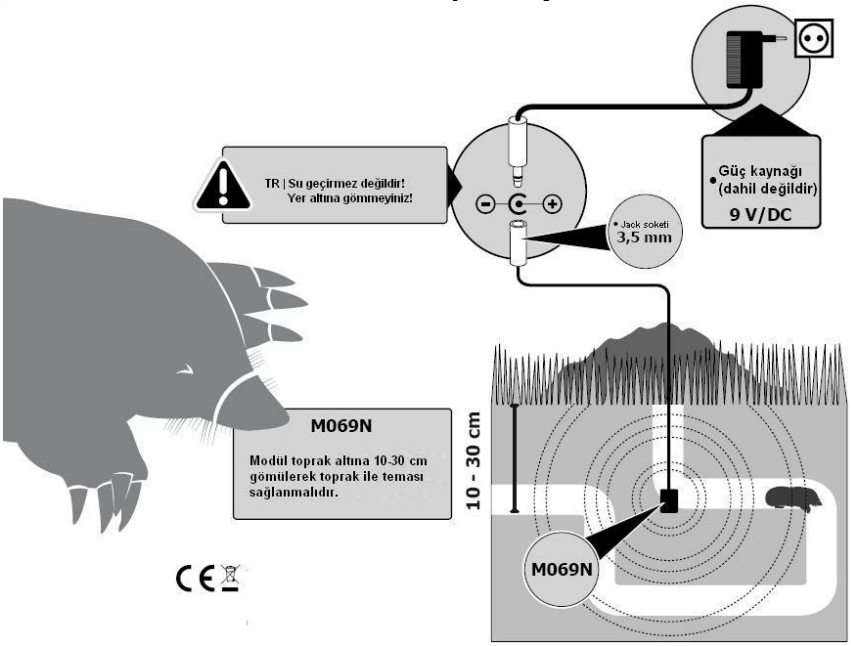

İletişim Detayları:
web sitesi: www.mekyard.com
e-mail : info@mekyard.com
Telefon : +90 538 818 7778

L001

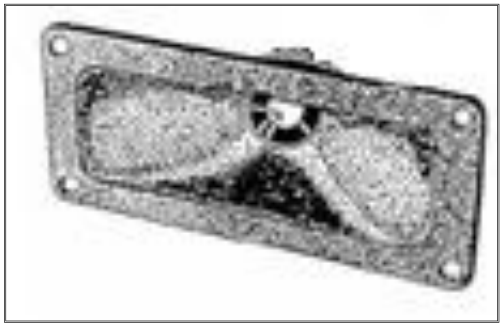

L002

L003

MEKYARD HOPARLÖR ÇEŞİTLERİ

P5123

L010

L020

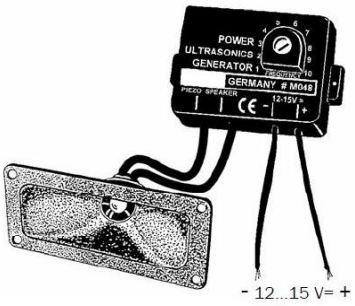

MEKYARD

MEKYARD ELEKTRONİK ÜRÜNLERİ

Kullanıldığı yere ve amaca göre M048N Ultrasonik Ses Üreticinin etki alanını genişletmek için aşağıda verilen yüksek frekanslı hoparlörleri bu ürün için birlikte kullanabilirsiniz.

L001- PİEZO KÜRESEL YÜKSEK FREKANSLI HOPARLÖR

Teknik bilgiler:

Frekans aralığı: 2.500 – 45.000 Hz
Boyutlar: 65 x 145 mm, yükseklik 40 mm

Bu yüksek kaliteli piezo hoparlör doğrudan amplifikatör veya düpleksöre bağlanabilmektedir. Bu hoparlörün alüminyum kubbeli başlığından dolayı akustik basıncı diğer hoparlörlere nazaran daha kuvvetli olmamakla beraber bu hoparlörün ultrasonik sesi daha geniş açıda ve çok kaliteli ses yaymaktadır. Alüminyum kubbeli başlığındaki özel dönme çapı sayesinde frekansı 45.000 Hz'e kadar çok temizdir. Bu yüzden bu yüksek frekanslı ultrasonik hoparlör özellikle parazitlerin (kemirgenlere, zararlı böcek veya hayvanlara karşı vb.) kontrolü için çok idealdir.

İletişim Detayları:
web sitesi: www.mekyard.com
e-mail : info@mekyard.com
Telefon : +90 538 818 7778

MEKYARD

MEKYARD ELEKTRONİK ÜRÜNLERİ

İlave Piezo hoparlörlerini M071N Ultrasonik Zararlı Hayvan Kovucu ile birlikte kullanabilirsiniz.

L002- ULTRASONIK DUVAR HOPARLÖRÜ

LED'in yanması cihazın çalıştığını göstermektedir. Membranlı alüminium kubbeli hoparlör geniş bir açıda sesi yayar. L002 hoparlörünü dış mekanlara da monatjını yapablirsiniz, fakat hoparlörün yağmura maruz kalmamasına dikkat etmeniz gerekmektedir (çatı altına vb. yerlere montajı yapılmalıdır). Hoparlör üzerindeki LED gücü ana cihazdan alıp, ilave bir çalışma gerilimi gerekmemektedir.

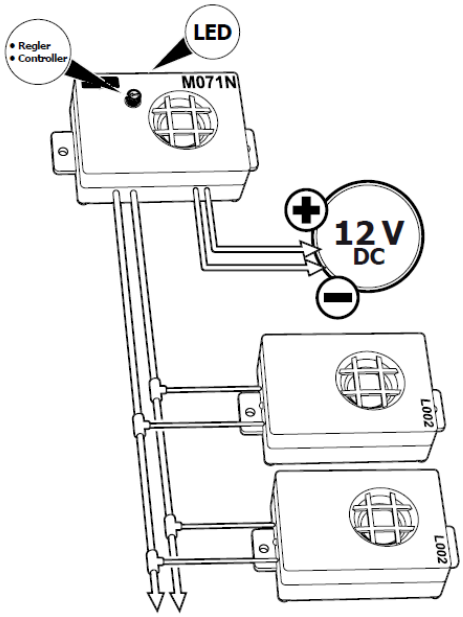

Teknik bilgiler:

Frekans aralığı: 6.000 - 45.000 Hz
Boyutlar: 72 x 50 x 28 mm

İletişim Detayları:
web sitesi: www.mekyard.com
e-mail : info@mekyard.com
Telefon : +90 538 818 7778

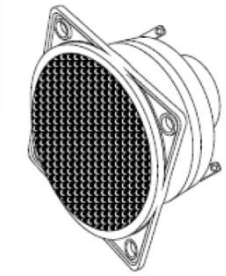

MEKYARD

MEKYARD ELEKTRONİK ÜRÜNLERİ

MEKYARD ELEKTRONİK ÜRÜNLERİ

Kullanacağınız yere ve amaca göre M048N Ultrasonik Ses Üreticinin etki alanını genişletmek için aşağıda verilen yüksek frekanslı hoparlörleri bu ürün için birlikte kullanabilirsiniz.

L003- PİEZO YÜKSEK FREKANSLI HOPARLÖR 8 OHM 50 MM

Teknik bilgiler:

Frekans aralığı: 5.000 – 20.000 Hz
Yüksek performans: 1 m'lik mesafede 105 dB
Ultrasonik alan: 24.000 Hz'e kadar
Empedans: 8 Ohm

İçine yerleştirilmiş transformatör sayesinde bu yüksek-tonlu piezo hoparlör, kullanılan hayvan kovucunun kovma gücünü arttıracaktır. Dinamik bağlantı yükünden dolayı 2 hoparlörler de seri olarak bağlanmalıdır (çok düşük iç dirençten dolayı 8 Ohm), ve bu hoparlör M048N ve M071N ultrasonik modüllerimiz ile beraber kullanılabilmesi için dizayn edilmiştir. Bu hoparlör ultrasonik cihazların ses yayma özelliğini arttırır.

Bu hoparlör aşağıdaki ürünlerde kullanılabilir:

M048- Ultrasonik ses üretici
M071N- Ultrasonik hayvan kovucu

İletişim Detayları:
web sitesi: www.mekyard.com
e-mail : info@mekyard.com
Telefon : +90 538 818 7778

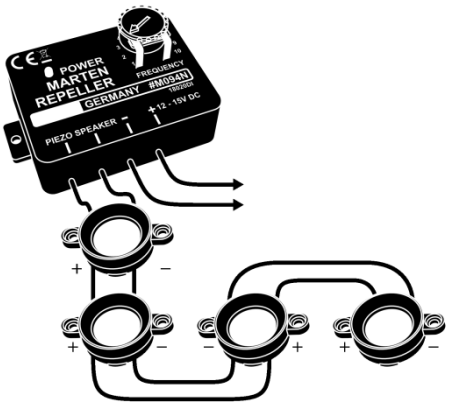

MEKYARD

MEKYARD ELEKTRONİK ÜRÜNLERİ

P5123 ilave hoparlörünü M094 ürününün etki alanını genişletmek için kullanabilirsiniz.

P5123- M094 İÇİN YÜKSEK FREKANSLI PİEZOELEKTRİK

Teknik bilgiler:

Frekans aralığı: 2.500 – 45.000 Hz
Boyutlar: Ø 30 x 13 mm

Küresel alüminyum başlığı ile özellikle düşük tahribat sağlayıp ve etki alanını arttırmaktadır. Bu çok dayanıklı hoparlörler küçük ve dar açılara monte edilebildiği için zararlı böcek veya hayvanları kovmak için de çok idealdir.

İletişim Detayları:
web sitesi: www.mekyard.com
e-mail : info@mekyard.com
Telefon : +90 538 818 7778

MEKYARD

MEKYARD ELEKTRONİK ÜRÜNLERİ

Bu ultrasonik piezo hoparlör Yüksek Güçte Ultrasonik Sinyal Üretici M161 Domuz Kovucu için ilave olarak etki alanını genişletmek için dizayn edilmiştir.

L010- PİEZO HOPARLÖR

Teknik Bilgiler

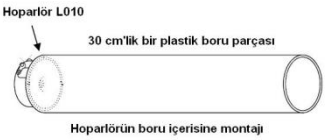

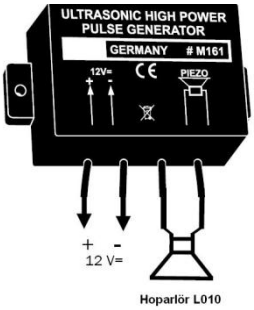

Anma gerilimi: 16 Vp-p

Maksimum anma gücü: 30 Vp-p

Frekans aralığı: 2-60 kHz

Ses basıncı seviyesi: Maksimum 120 dB (± 15%)

Çalışma sıcaklık aralığı: -25 °C ve +80 °C arasında

Ağırlık: 6 gr

Boyutlar: Çap Ø41 mm, yükseklik 12 mm

Hoparlöre bağlanan kabloların ve güç kaynağı kablolasunun uzunluğu 10 m'ye kadar olabilir, bu yüzden kesit alanı en az 0.75 mm 2 olması gerekmektedir. Çalıştığı zaman hoparlör ses yayılımını 120°'lik bir açıyla yayar. Ses etki alanı bundan dolayı 150 m civarındadır fakat bu yayılım geniş olarak olmaktadır (bahçe vb. için). Eğer bu hoparlörü plastik bir boru içerisine monte ederseniz ve borunun menzili açık ise, bu ses dalgaları doğrusal olarak yayılarak etki alanını 300 m'ye kadar yükseltebilirsiniz. Kullanacağınız plastik borunun yaklaşık olarak 30 cm olmalıdır (yukarıdaki çizime bakınız). Bu tarz bir boru kullanarak belirli bir hedefi nişan alabilirsiniz (hayvanların gelebilecekleri yerler, bahçenizdeki veya tarlanızdaki açık yerler vb.). Bu modül ile parale bağlayarak maksimum 2 adet hoparlör (L010) kullanabilirsiniz.

Bu ürün ile ilgili herhangi bir sorunuz var ise lütfen bize ulaşın.

İletişim Detayları:
web sitesi: www.mekyard.com
e-mail : info@mekyard.com
Telefon : +90 538 818 7778

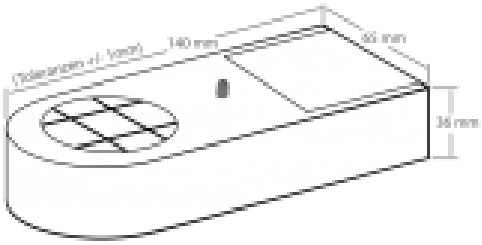

MEKYARD

MEKYARD ELEKTRONİK ÜRÜNLERİ

L020 ürünü M175 Hayvan Kovucunun etki alanını önemli ölçüde genişletmek için önerilmektedir. M175 ürününe maksimum 2 adet L020 hoparlörü bağlanabilmektedir.

L020- M175 İÇİN İLAVE ULTRASONİK HOPARLÖR

Bu ürünü Yüksek Performanslı Ultrasonik Hayvan Kovucunun (M175) etki alanını genişletmek için kullanılması önerilmektedir. Bağlantı için gerekli olan 2 kutuplu kablo (maksimum 50 m, > 2 x 0.5 mm^2) ürüne dâhil değildir. İlave hoparlörü suya maruz kalmayacak şekilde (çatı altına vb. yerlere) monte edilmesi gerekmektedir. Ürün üzerinde bulunan ışığın yanması ürünün devreye geçtiğini göstermektedir. Kablo bağlantısı ilave hoparlörde kapağın altında bulunan iki kutuplu uçlar ile yapılmaktadır. Üründen tam verim alabilmek ve ultrasonik sesin daha geniş alana etki etmesi için bu ilave olarak eklenen hoparlörlerin önünde hiçbir engel olmamasına dikkat edilmesi gerekir.

Teknik Bilgiler

Akustik basınç: maksimum 135 dB ± %30

Etki Alanı: maksimum 100 m

Hoparlör: Plastik membranlı ve çok güçlü ultrasonik hoparlör

Boyutlar: 140 x 65 x 37 mm

Bu ürün ile ilgili herhangi bir sorunuz var ise lütfen bize ulaşın.

İletişim Detayları:
web sitesi: www.mekyard.com
e-mail : info@mekyard.com
Telefon : +90 538 818 7778

MEKYARD

MEKYARD ELEKTRONİK ÜRÜNLERİ

Odanızda, bilgisayarınızda veya telefonunuzda aktif olarak çalışan casus cihazları aramada ve bulmada çok etkili bir üründür. Bundan sonra şüphelenmenize gerek yok, bulunduğunuz ortamda izlenip izlenmediğinizi veya dinlenip dinlenmediğinizi kendiniz bulun.

M128- CASUS CİHAZ BULUCU (YÜKSEK FREKANSLI DETEKTÖR)

Teknik Bilgiler

Çalışma voltajı: 9 V/DC (blok pil)

Elektrik tüketimi: < 10 mA

Frekans aralığı: 0,1 MHz - 2,4 GHz

Gösterge: LED ışıkları (1 x LED ışığın yanması cihazınızın çalıştığını gösterir, diğer 1 x LED ışığı ise aktif olan casus cihazdan aldığı sinyali gösterir. Casus cihaza daha faza yaklaştığınız zaman bu LED daha hızlı olarak yanıp sönmeye başlayacaktır)

Boyut: 102 x 61 x 26 mm

Gizli olan cihazları (böcek, casus kamera veya mikrofon vb.) kendiniz de bulabilirsiniz. Bu ürün casus cihaz bulucuya karşı 100 KHz – 2.4 GHz aralığında bir frekans yayarak bulmaktadır.

İletişim Detayları:
web sitesi: www.mekyard.com
e-mail : info@mekyard.com
Telefon : +90 538 818 7778

ÜRÜNLERİMİZ İLE İLGİLİ VEYA SORULARINIZ İÇİN BİZE ULAŞIN

Bize web sayfamız (www.mekyard.com) dışında sosyal medya aracılığı ile de takip edebilirsiniz.

Yeniliklerden geri kalmayın....

https://www.facebook.com/mekyard
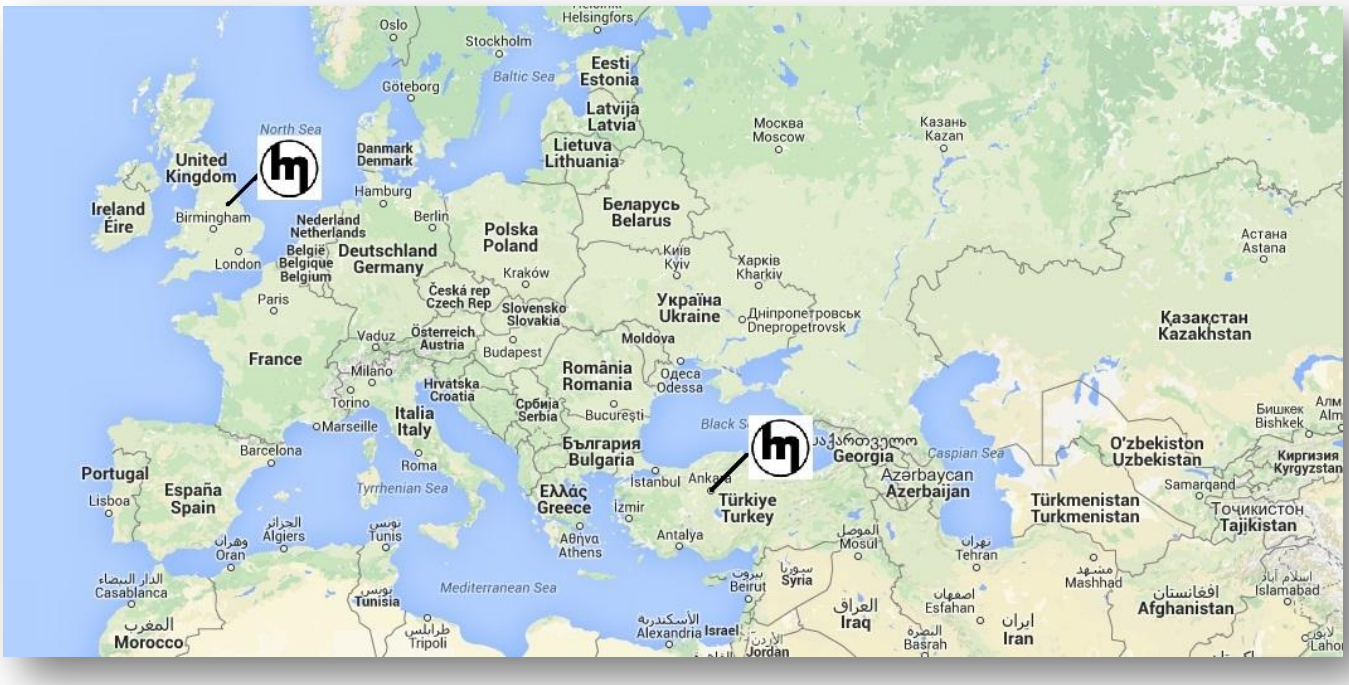
https://twitter.com/Mekyard