L8542661
07/2010 rev 0

DU.350ST

Staffa del gruppo di traino.
Drive unit flask.
Bügel der Zuggruppe.
Etrier du groupe de traction.
Acoplamiento del grupo de tracción.
Strzemiączko zespołu pociągnika.

Leva di collegamento.
Connection lever.
Anschlußhebel.
Levier de liaison.
Leva de conexión.
Dźwignia połączenia.

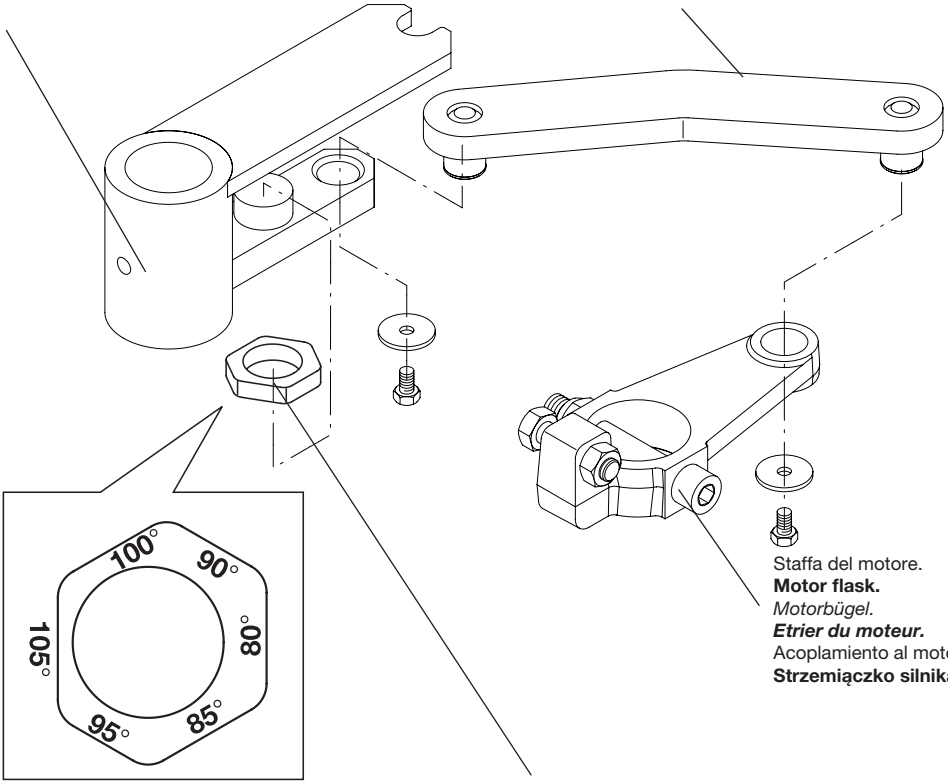

Staffa del motore.
Motor flask.
Motorbügel.
Etrier du moteur.
Acoplamiento al motor.
Strzemiączko silnika.

DU.350ST
Fermo meccanico per apertura 80°÷105°
Mechanical stopper for 80°÷105°opening
Mechanischer Anschlag für 80°÷105°-Öffnung
Arrêt mécanique pour ouverture 80°÷105°
Tope mecánico para apertura 80°÷105°
Ogranicznik mechaniczny dla otwierania pod kątem 80°÷105°

BENINCÀ®
TECHNOLOGY TO OPEN

CE

UNIONE NAZIONALE COSTRUTTORI AUTOMATISMI PER CANCELLI, PORTE SERRANDE ED AFFINI

UNAC