AUSA

B 200 H
B 200 H iLink®

EURO 5

A.F.S
AUSA Fuel Saving

MÁXIMA EFICIENCIA PARA LA LIMPIEZA URBANA
MAXIMUM EFFICIENCY FOR URBAN CLEANING
KEHRFAHRZEUG FÜR DIE KOMMUNE UND DEN DIENSTLEISTER
LA NOUVELLE SOLUTION POUR LE NETTOYAGE DES RUES

CE

FLOWTRAC

EUnited Municipal Equipment PM 10 FOR A CLEAN ENVIRONMENT CERTIFIED

AUSA
www.ausa.com

ISO 9001 ISO 14001

AUSA Center, S.L.
Ctra. de Vic Km 2.8
08243 Manresa
BARCELONA (ESPAÑA)
Tel.: +34 93 874 73 11
E-mail: ausa@ausa.com
www.ausa.com

AUSA Madrid Pol. Ind. Coslada - C. Marconi 15-17, 28823 Coslada - MADRID (ESPAÑA) - Tel.: +34 91 669 00 06 - E-mail: ausa.madrid@ausa.com
AUSA France Z.I. Saint Charles - Rue de Zürich, 66000 PERPIGNAN (FRANCE) - Tel: +33 (0) 4 68 54 38 97 - E-mail: ausa.france@ausa.com
AUSA Deutschland Tel.: +49 (0) 2384 9889905 - E-mail: ausa.deutschland@ausa.com
AUSA UK Tel.: +44 (0) 7970639988 - E-mail: ausa.uk@ausa.com
AUSA Brasil Avenida Belizario Ramos 2276 - Lages - SC, 88506-000 (BRASIL) - Tel.: +55 11 9 8786 6014 - E-mail: ausa.brasil@ausa.com
AUSA México Calzada Vallejo 725 Del. Gustavo A. Madero - 07750 México D.F. (MÉXICO) - Tel.: +52 (55) 21669276 - E-mail: ausa.mexico@ausa.com
AUSA U.S. CORP. Tel.: +1 (917) 328 0770 - E-mail: ausa.us@ausa.com
AUSA Beijing Rep. Office Room 403, Moma Building, N.199 - Chaoyang bei road, Chaoyang District - 100026 BEIJING (CHINA)
Tel.: +86 10 8598 7386 - E-mail: ausa.china@ausa.com

B 200 H
B 200 H iLink®

AUSA

www.ausa.com

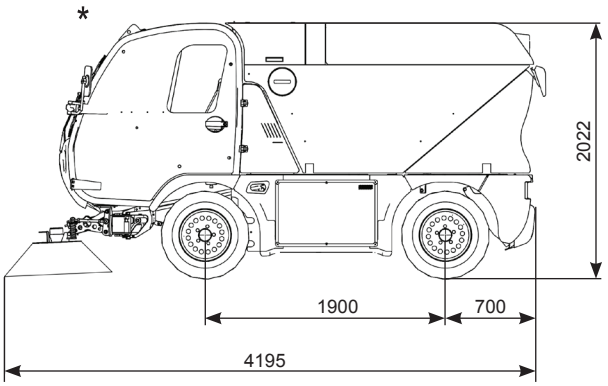

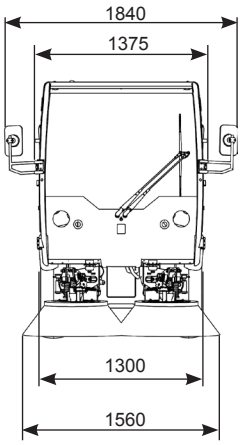

ESPECIFICACIONES TÉCNICAS		B 200 H / B 200 H iLink®		
		4x2x2	4x2x4	4x4x4 (FlowTrack®)
Depósito residuos	Capacidad tolva	2 m³		
	Altura de descarga	1580 mm		
	Tipo de descarga	Volcado posterior		
	Material	Acero Inoxidable		
Depósito agua limpia	Capacidad	300l		
	Material	HDPE Rotomoldeo		
Turbina	Caudal máximo	9000 m³/h a 2250 rpm		
	Caudal a régimen óptimo de trabajo	6000 m³/h a 1500 rpm		
	Velocidad turbina	Control hidráulico de la velocidad de la turbina		
	Material rodete	Acero - opcionalmente Acero Inoxidable		
Boca de aspiración	Ancho de boca	800 mm		
	Material	Acero Inoxidable		
Sistema de cepillado	Tipo	2 cepillos independientes con control sobre el ancho y altura de cepillado		
	Ajuste por desgaste	Sin necesidad de ajuste		
	Presión sobre el suelo	2 posiciones - Controlable hidráulicamente o Flotación mecánica con compensación de peso		
	Velocidad cepillos	Control hidráulico de la velocidad de los cepillos		
	Ancho efectivo de barrido	2200 mm		
	Ancho máximo de barrido	2500 mm		
	Diámetro de cepillos	850 mm		
	Tipo de cepillo	Mixto Acero - Nailon con sistema de anclaje rápido		
	Material brazos sistema de barrido	Acero Inoxidable		
Maniobrabilidad	Radio exterior de giro	3900 mm	2800 mm	
	Radio interior de giro	1400 mm	1050 mm	
Motor	Marca	VOLKSWAGEN		
	Tipo	2.0 TDI		
	Emisiones	Euro 5		
	Potencia	75 -102 (3000 rpm) kW - CV		
	Nº de cilindros	4		
	Refrigeración	Líquida con ventilador de velocidad variable y sistema de auto limpieza		
	Combustible	Diesel		
	Capacidad depósito	60 l		
Transmisión	Tipo	Hidrostática Rexroth de 2 velocidades con cambio automático		
	Velocidad máxima	40 km/h		
	Velocidad máxima de trabajo	25 km/h		
	Pendiente superable	27% a plena carga (30% con 4500 kg)	37% a plena carga	
	Tracción	4x2 con dirección en ruedas delanteras	Dirección a las 4 ruedas	4x4 permanente y dirección a las 4 ruedas FlowTrack®
Frenos	Servicio	Sistema de freno son asistencia, con discos delanteros y tambores traseros		Sistema de freno con asistencia. Tambores traseros
	Parking	Mecánico en el puente posterior		
Dirección	Tipo	Hidráulica por orbitrol		
	Modos	Delantera	Delantera / Delantera + Posterior	
Suspensión	Delantera	Amortiguador hidráulico y muelles		
	Posterior	Amortiguador hidráulico, muelle y barra de torsión		
Pesos	Tara*	2965 kg	3005 kg	
	PMA	5000 kg		

EQUIPAMIENTO DE SERIE

- Cabina con gran visibilidad, con ventanas de control de cepillos y boca
- Asiento para el conductor con suspensión mecánica, regulable y reclinable / Cabina conducción lado derecho.
- Asiento para el acompañante regulable y reclinable
- Volante regulable en altura y profundidad
- Calefacción de alto rendimiento
- Control electrónico de las revoluciones del motor
- Control electrónico de la velocidad de la máquina
- Control del sistema de barrido mediante joysticks proporcionales
- Sistema de filtraje mediante cadenas en contenedor de residuos
- Preinstalación de radio
- Equipo homologado de luces con faro rotativo y 3 luces led intermitentes en la parte posterior
- Sistema de ahorro de combustible AUSA (ASF)

EQUIPAMIENTO OPCIONAL

- 3er cepillo 850 mm (ancho de barrido máximo hasta 2.810 mm)
- Tubo extensible de aspiración manual de residuos (4,5 m)
- Equipo de limpieza con agua a presión
- Sistema para la reutilización del agua de barrido
- Cámaras para la visión de la boca y la visión posterior
- Asiento del conductor con suspensión neumática / Volante lado izquierdo (LHD)
- Retrovisores calefactados regulables eléctricamente / Luces de trabajo superiores LED
- Aire Acondicionado / Radio CD /MP3 / Bluetooth
- Luces de trabajo cepillos para trabajo nocturno
- Pala quitanieves 1.500 mm con sistema desmontaje rápidos de cepillos
- Barra de baldeo (anchura 1.500 mm) con depósito agua (2000 l) (Mod. B 200 H iLink®System)
- Caja de carga de aluminio 1.840 x 1.300 x 420 mm (Mod. B 200 H iLink®System)
- Pértiga limpieza alta presión (Mod. B 200 H iLink®System)
- Esparcidor de sal 1 m3 (Mod. B 200 H iLink®System)
- Sistema Link® para el acople/desacople rápido de la tolva, cepillos y boca (Mod. B 200 H iLink®System)

AUSA se reserva el derecho de variar cualquier característica sin previo aviso.

MKT23029.06/04.2014

* Los valores de pesos y medidas pueden cambiar segun los equipamientos opcionales