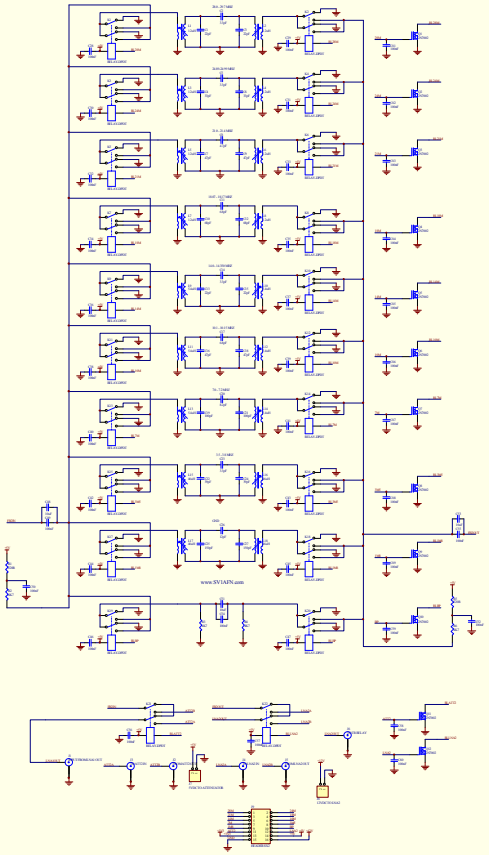
www.SVIAFN.com